colson GROUP ROLLING AT THE SPEED OF LIFE

MAIOR FABRICANTE DE RODAS E RODÍZIOS DO MUNDO

colson.com.br

Série Leve 10 Inox / Espiga

Nylon (NY.FP)

DIFERENCIAIS DO PRODUTO:
Resistente à corrosão, ambientes úmidos e à produtos químicos, o que prolonga a vida útil do produto.

APLICAÇÃO:
Rodízio de cargas leves para frigoríficos, indústrias químicas, de alimentos em geral e hospitais.

COMPOSIÇÃO:
Roda: em nylon 100% puro, furo passante.

Garfo: em aço inox AISI 304, com dupla pistas de esferas.

ESPIGA:

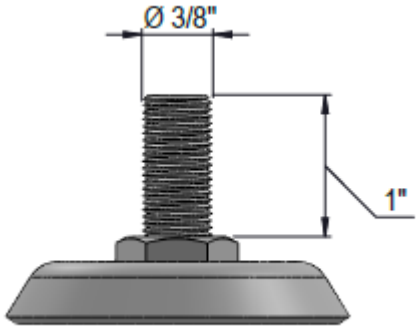

ESPECIFICAÇÕES:

								CÓDIGO DE REFERÊNCIA	
POLEGADAS	MILIMETROS	MILIMETROS	MILIMETROS	MILIMETROS	RODAGEM	EIXO (parafuso)	KILOGRAMAS	GIRATÓRIO	FREIO
2	24	29	55	75	√	M8	50	GLEI 210 NY FP	GLEIF 210 NY FP

ESPECIFICAÇÃO TÉCNICA 0261-1